Un canat

Asamblare perfectă prin debitare la 45^0

Maner cu funcție de ranforsare

Role de culisare din aluminiu

Plase împotriva insectelor | Tip Glisant - ECO - B'SMART

Vedere frontală

Vedere laterală

Secțiune profil

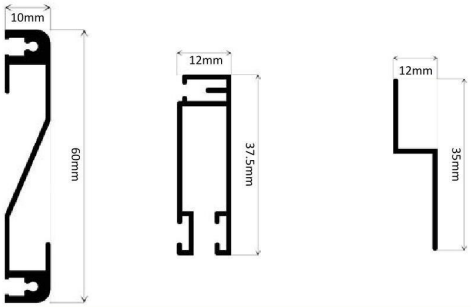

Preț informativ:

L -	H -	EURO:

Exclusiv TVA

Posibilități constructive:

- Cote maxime de execuție ușă mobilă – L 120cm x H 300cm
- Sită de culoare gri sau neagră;
- Role de culisare din aluminiu;
- Opritori antișoc pentru a se evita ieșirea accidentala a ușii mobile;
- Închidere etanșă cu ajutorul unor perii;
- Debitarea profilelor se execută în 45^0;
- Îmbinarea profilelor cu colțari metalici;
- Kit șuruburi pentru montaj;
- Vopsire profile în orice nuanță RAL sau imitație lemn;
- Înfoliere în folie Renolit;

Culori standard

Alb (Ral 9010)

Maro (Ral 8019)

Culori opționale

Două canate

Asamblare perfectă prin debitare la 45^0

Maner cu funcție de ranforsare

Role de culisare din aluminiu

Plase împotriva insectelor | Tip Glisant - ECO - B’SMART

Vedere frontală

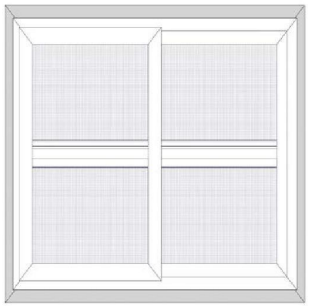

Vedere laterală

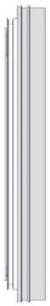

Secțiune profil

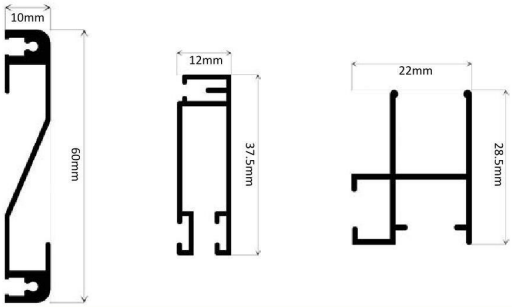

Preț informativ:

L -	H -	EURO:

Exclusiv TVA

Posibilități constructive:

- Cote maxime de execuție ușă mobilă – L 120cm x H 300cm
- Sită de culoare gri sau neagră;
- Role de culisare din aluminiu;
- Opritori antișoc pentru a se evita ieșirea accidentala a ușii mobile;
- Închidere etanșă cu ajutorul unor perii;
- Debitarea profilelor se execută în 45^0;
- Îmbinarea profilelor cu colțari metalici;
- Kit șuruburi pentru montaj;
- Vopsire profile în orice nuanță RAL sau imitație lemn;
- Înfoliere în folie Renolit;

Culori standard

Alb (Ral 9010)

Maro (Ral 8019)

Culori opționale

Un canat

Asamblare perfectă prin debitare la 45^0

Opritori antișoc

Role cauciucate de culisare

Plase împotriva insectelor | Tip Glisant - B’SMART

Vedere frontală

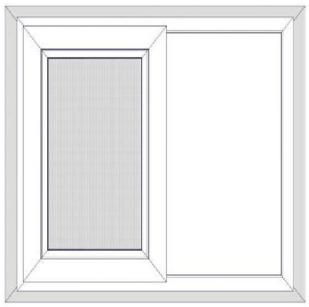

Vedere laterală

Secțiune profil

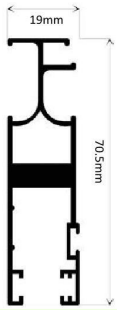

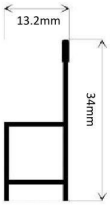

Preț informativ:

L -	H -	EURO:

Exclusiv TVA

Posibilități constructive:

- Cote maxime de execuție ușă mobilă – L 220cm x H 300cm
- Sită de culoare gri sau neagră;
- Role cauciucate de culisare cu rulmenti, reglabile pe inălțime;
- Opritori antișoc pentru a se evita ieșirea accidentala a ușii mobile;
- Închidere etanșă cu ajutorul unor perii;
- Debitarea profilelor se execută în 45^0;
- Îmbinarea profilelor cu colțari din inox;
- Kit șuruburi pentru montaj;
- Vopsire profile în orice nuanță RAL sau imitație lemn;
- Înfoliere în folie Renolit;

Culori standard

Alb (Ral 9010)

Maro (Ral 8014)

Culori opționale

Plase împotriva insectelor | Tip Glisant - B’SMART

Două canate

Cadru rectangular 40 x 20mm

Etanșeizare prin perii

Role de culisare reglabile pe înălțime

Plase împotriva insectelor | Tip Glisant - B’SMART

Vedere frontală

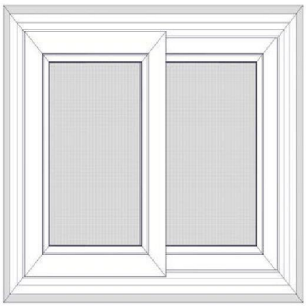

Vedere laterală

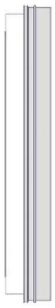

Secțiune profil

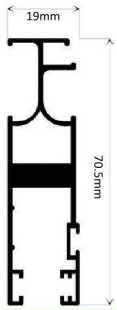

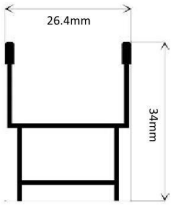

Preț informativ:

L -	H -	EURO:

Exclusiv TVA

Posibilități constructive:

- Cote maxime de execuție ușă mobilă – L 220cm x H 300cm
- Sită de culoare gri sau neagră;
- Role cauciucate de culisare cu rulmenti, reglabile pe inălțime;
- Opritori antișoc pentru a se evita ieșirea accidentala a ușii mobile;
- Închidere etanșă cu ajutorul unor perii;
- Debitarea profilelor se execută în 45^0;
- Îmbinarea profilelor cu colțari din inox;
- Kit șuruburi pentru montaj;
- Montaj cu ajutorul unu cadru rectangular de 40 x 20mm
- Vopsire profile în orice nuanță RAL sau imitație lemn;
- Înfoliere în folie Renolit;

Culori standard

Alb (Ral 9010)

Maro (Ral 8014)

Culori opționale